(1.2W) 薄型コンパクトで長寿命。

TG-301

SG/SM

AG/AM

LG

BE

●主な使用例

- レーザープリンタ
- コピー機
- ソーター
- スタンパー
- 発券機
- スタッカー
- 紙幣計数機
- 帯封機
- コインホッパー
- 自動販売機
- バス運賃箱
- ATM
- ゲーム機
- 防犯カメラ
- レントゲン
- ミシン
- バルブ
- 空缶つぶし機
- 印刷機

■モータ単体外形図

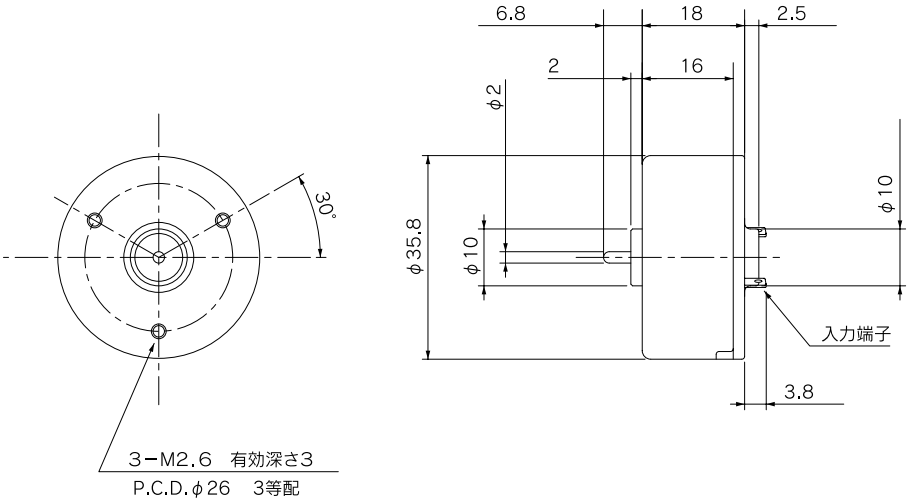

■モータ単体仕様

機種名	定格電圧 (V)	無負荷回転数 (r/min)	無負荷電流 (mA)	定格トルク (mN-m)	定格トルク (g-cm)	定格回転数 (r/min)	定格電流 (mA)	回転方向	質　量 (g)	備　考
TG-301A	24	6811	40	1.96	20	5976	90.4	両方向(CCW)	50	電解コンデンサ

＊（　）内は＋端子に＋印加時の回転方向を示しています。

■モータ単体負荷特性図

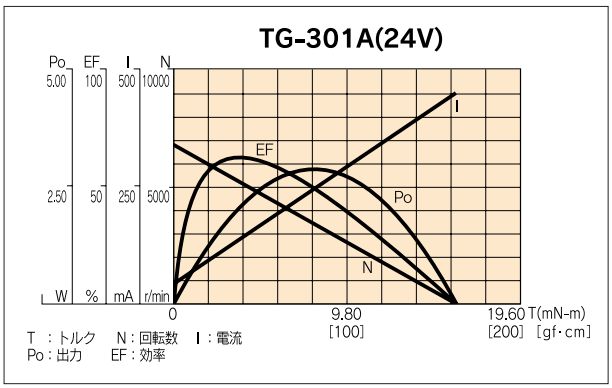

◎お問合せ＝ツカサ電工株式会社　本社営業部：TEL.03-5340-0331 FAX.03-5340-0330
大阪営業所：TEL.06-6889-1126 FAX.06-6305-1265　九州営業所：TEL.0986-38-7211 FAX.0986-27-5088
URL=http://www.tsukasa-d.co.jp/（外形図はDXFでダウンロードできます。）

SG/SM

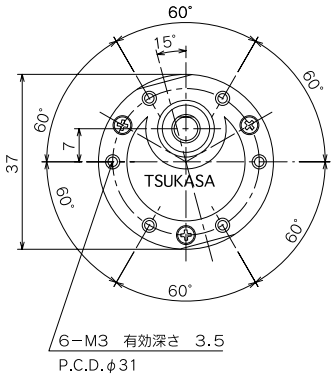

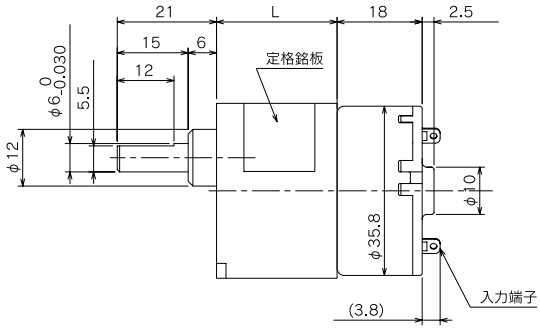

+端子をプラスマーク（凹）により表示

■ギヤドモータ（定格トルク／回転数一覧表）

型　式	減速比	1/5	1/10	1/15	1/18	1/25	1/30	1/36	1/50	1/60	1/75	1/100	1/120	1/150	1/200	1/250	1/300	1/500	1/750	1/1000	1/1500
TG-301A-SG (24V)	回転数(r/min)	1157	609	390	332	237	195	164	117	97.8	77.9	57.8	48.2	38.7	29.5	23.6	19.3	11.6	8	6.1	4.2
	トルク(mN-m)	7.8	9.8	19.6	19.6	29.4	39.2	39.2	58.8	68.6	88.2	127.4	137.2	166.6	196	245	343	490	588	588	588
	トルク(kg-cm)	0.08	0.1	0.2	0.2	0.3	0.4	0.4	0.6	0.7	0.9	1.3	1.4	1.7	2	2.5	3.5	5	6	6	6
取付面より見た回転方向	+端子に+を印加した時	CCW		CW				CCW					CW					CCW			CW

＊その他の減速比については、営業部までお問い合わせください。

■SGギヤ単体仕様

減速比	L (mm)	段　数	許容トルク (mN-m)	許容トルク (kg-cm)	質　量 (g)
1/5～1/10	20.5	2	98	1	100
1/12.5～1/30	23	3	196	2	105
1/36～1/100	25.5	4	294	3	110
1/120～1/300	28	5	588	6	115
1/360～1/1000	30.5	6	588	6	120
1/1500～1/3000	33	7	588	6	125

■ギヤドモータ（定格トルク／回転数一覧表）

型　式	減速比	1/5	1/10	1/15	1/18	1/25	1/30	1/36	1/50	1/60	1/75	1/100	1/120	1/150	1/200	1/250	1/300	1/500	1/750	1/1000
TG-301A-SM (24V)	回転数(r/min)	1157	609	390	332	237	195	164	117	97.8	77.9	57.8	48.2	38.7	29.5	23.6	19.3	11.6	8	6.1
	トルク(mN-m)	7.8	9.8	19.6	19.6	29.4	39.2	39.2	58.8	68.6	88.2	127.4	137.2	166.6	196	245	343	490	588	588
	トルク(kg-cm)	0.08	0.1	0.2	0.2	0.3	0.4	0.4	0.6	0.7	0.9	1.3	1.4	1.7	2	2.5	3.5	5	6	6
取付面より見た回転方向	+端子に+を印加した時	CCW		CW				CCW					CW					CCW		

＊その他の減速比については、営業部までお問い合わせください。

■SMギヤ単体仕様

減速比	L (mm)	段　数	許容トルク (mN-m)	許容トルク (kg-cm)	質　量 (g)
1/5～1/10	23	2	98	1	100
1/12.5～1/30	25.5	3	196	2	105
1/36～1/100	28	4	294	3	110
1/120～1/300	30.5	5	588	6	115
1/360～1/1000	33	6	588	6	120

◎お問合せ＝ツカサ電工株式会社　本社営業部：TEL.03-5340-0331 FAX.03-5340-0330
大阪営業所：TEL.06-6889-1126 FAX.06-6305-1265　九州営業所：TEL.0986-38-7211 FAX.0986-27-5088
URL=http://www.tsukasa-d.co.jp/（外形図はDXFでダウンロードできます。）

AG/AM

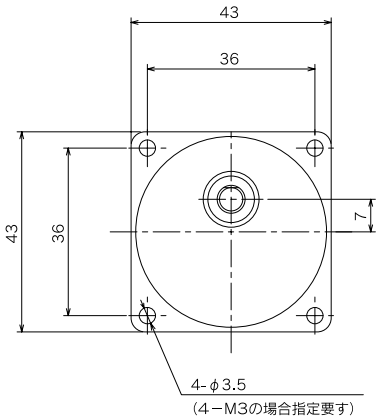

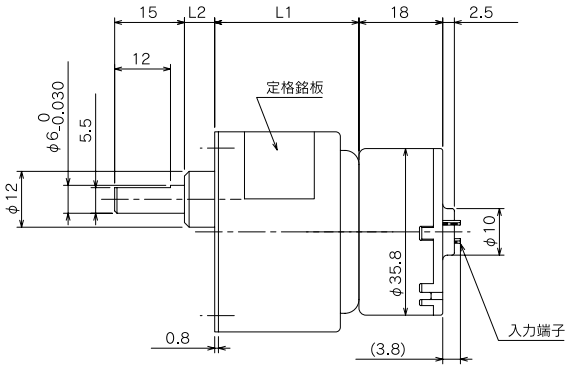

+端子をプラスマーク（凹）により表示

■ギヤドモータ（定格トルク／回転数一覧表）

型　式	減速比	1/5	1/10	1/15	1/18	1/25	1/30	1/36	1/50	1/60	1/75	1/100	1/120	1/150	1/200	1/250	1/300	1/500	1/750	1/1000	1/1500
TG-301A-AG (24V)	回転数(r/min)	1157	609	390	332	237	195	164	117	97.8	77.9	57.8	48.2	38.7	29.5	23.6	19.3	11.6	8	6.1	4.2
	トルク(mN-m)	7.8	9.8	19.6	19.6	29.4	39.2	39.2	58.8	68.6	88.2	127.4	137.2	166.6	196	245	343	490	588	588	588
	トルク(kg-cm)	0.08	0.1	0.2	0.2	0.3	0.4	0.4	0.6	0.7	0.9	1.3	1.4	1.7	2	2.5	3.5	5	6	6	6
取付面より見た回転方向	+端子に+を印加した時	CCW		CW				CCW					CW					CCW			CW

＊その他の減速比については、営業部までお問い合わせください。

■AGギヤ単体仕様

減速比	L1 (mm)	L2 (mm)	段　数	許容トルク (mN-m)	許容トルク (kg-cm)	質　量 (g)
1/5～1/10	26	0.5	2	98	1	90
1/12.5～1/30	26	3	3	196	2	95
1/36～1/100	26	5.5	4	294	3	100
1/120～1/300	31	3	5	588	6	105
1/360～1/1000	31	5.5	6	588	6	110
1/1500～1/3000	31	8	7	588	6	115

■ギヤドモータ（定格トルク／回転数一覧表）

型　式	減速比	1/5	1/10	1/15	1/18	1/25	1/30	1/36	1/50	1/60	1/75	1/100	1/120	1/150	1/200	1/250	1/300	1/500
TG-301A-AM (24V)	回転数(r/min)	1157	609	390	332	237	195	162	117	97.8	77.9	57.8	48.4	38.7	29.5	23.6	19.3	11.7
	トルク(mN-m)	7.8	9.8	19.6	19.6	29.4	39.2	49	58.8	68.6	88.2	127.4	147	186.2	196	245	343	539
	トルク(kg-cm)	0.08	0.1	0.2	0.2	0.3	0.4	0.5	0.6	0.7	0.9	1.3	1.5	1.9	2	2.5	3.5	5.5
取付面より見た回転方向	+端子に+を印加した時	CCW		CW					CCW						CW			

＊その他の減速比については、営業部までお問い合わせください。

■AMギヤ単体仕様

減速比	L1 (mm)	L2 (mm)	段　数	許容トルク (mN-m)	許容トルク (kg-cm)	質　量 (g)
1/5～1/10	26	4	2	98	1	110
1/12.5～1/18	26	6.5	3	343	3.5	115
1/25～1/36	26	6.5	3	392	4	115
1/50～1/75	31	4	4	490	5	115
1/90～1/150	31	4	4	686	7	115
1/180～1/500	31	6.5	5	686	7	120

LG

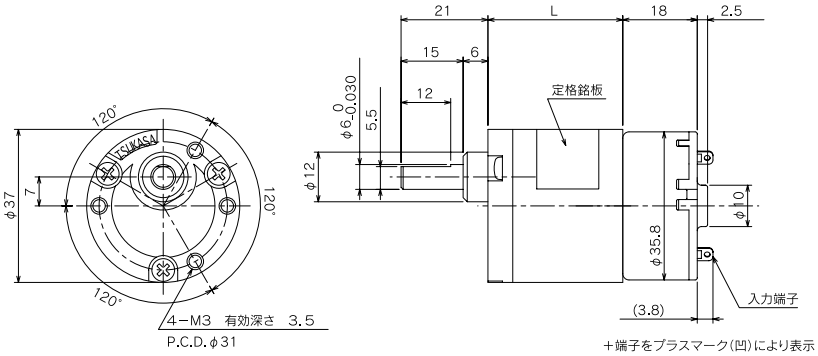

■ギヤドモータ（定格トルク／回転数一覧表）

型式	減速比	1/6	1/9	1/13	1/20	1/29	1/44	1/66	1/100	1/148	1/224
TG-301A-LG (24V)	回転数(r/min)	1005	688	474	306	203	133	88.9	58.6	39.2	26.4
	トルク(mN-m)	8.8	9.8	9.8	19.6	29.4	49	68.6	107.8	147	196
	トルク(kg-cm)	0.09	0.1	0.1	0.2	0.3	0.5	0.7	1.1	1.5	2
取付面より見た回転方向	+端子に+を印加した時	CCW		CW		CCW		CW		CCW	

■LGギヤ単体仕様

減速比	L (mm)	段 数	定格トルク (mN-m)	定格トルク (kg-cm)	質 量 (g)
1/6,1/9	25.7	2	49	0.5	69
1/13,1/20	25.7	3	98	1	73
1/29	29.2	4	98	1	77
1/44	29.2	4	196	2	77
1/66,1/100	32.6	5	294	3	81
1/148,1/224	36.1	6	294	3	85

BE

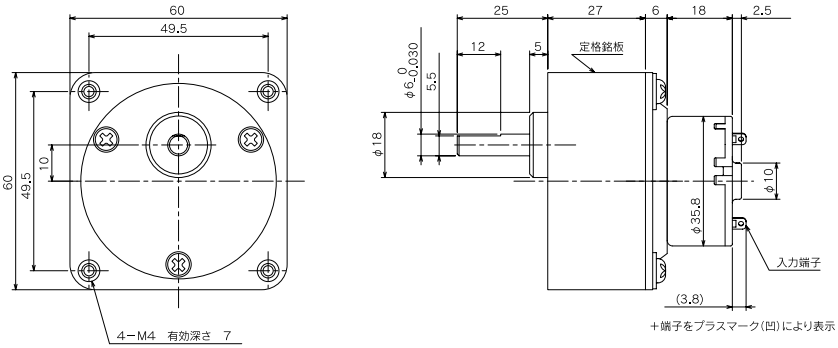

■ギヤドモータ（定格トルク／回転数一覧表）

型 式	減速比	1/5	1/10	1/12.5	1/15	1/18	1/25	1/30	1/50	1/75	1/100	1/150	1/200	1/300	1/500	1/750	1/1000
TG-301A-BE (24V)	回転数(r/min)	1194	609	463	390	332	246	195	116	77.9	57.8	38.7	29.1	19.2	11.6	7.7	5.9
	トルク(mN-m)	6.9	9.8	19.6	19.6	19.6	29.4	39.2	68.6	88.2	127.4	186.2	245	343	539	833	980
	トルク(kg-cm)	0.07	0.1	0.2	0.2	0.2	0.3	0.4	0.7	0.9	1.3	1.9	2.5	3.5	5.5	8.5	10
取付面より見た回転方向	+端子に+を印加した時	CCW			CW					CCW				CW			

＊その他の減速比については、営業部までお問い合わせください。

■BEギヤ単体仕様

減速比	段 数	定格トルク (mN-m)	定格トルク (kg-cm)	質 量 (g)
1/3～1/12.5	2	980	10	255
1/15～1/60	3	980	10	270
1/75～1/250	4	980	10	285
1/300～1/1000	5	980	10	300

◎お問合せ＝ツカサ電工株式会社
本社営業部：TEL.03-5340-0331 FAX.03-5340-0330
大阪営業所：TEL.06-6889-1126 FAX.06-6305-1265
九州営業所：TEL.0986-38-7211 FAX.0986-27-5088
URL=http://www.tsukasa-d.co.jp/（外形図はDXFでダウンロードできます。）