（1.6～8.8W）長寿命、インナーロータ、小形３相ブラシレスモータ。

TG-55

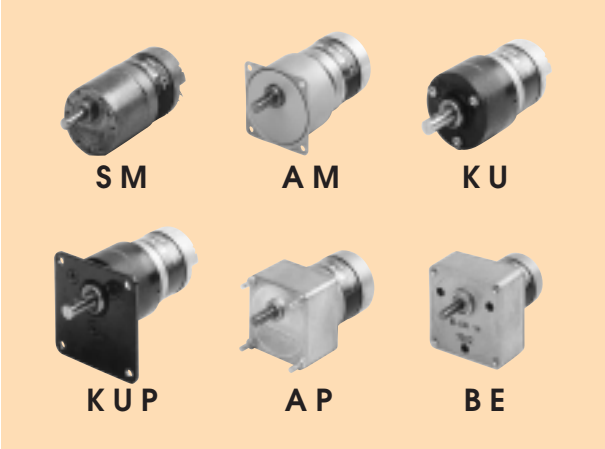

■特徴

1．インナーロータ構造のため、低振動、低騒音
2．ブラシレスのため、ノイズレス、長寿命、
　メンテナンスフリー
3．低価格
4．イナーシャが、小さく制御性に優れている

＊モータを駆動する場合、別途ドライバが必要となります。

TCP-SVI

＊P99のモータドライバを
ご覧ください。

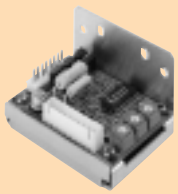

TCP-S12B

＊P100のモータドライバを
ご覧ください。

■モータ単体仕様

機種名	定格電圧 (V)	無負荷回転数 (r/min)	無負荷電流 (mA)	定格トルク (mN−m)	定格トルク (g−cm)	定格回転数 (r/min)	定格電流 (mA)	回転方向	質　量 (g)	備　考
TG-55A	12	2150	50	9.8	100	1550	230	両方向	170	
TG-55B	12	3450	70	14.7	150	2400	530	両方向	170	
TG-55C	12	4400	90	9.8	100	3600	480	両方向	170	
TG-55A	24	4200	50	19.6	200	3000	430	両方向	170	
TG-55B	24	7000	90	14.7	150	5700	540	両方向	170	
TG-55C	24	8800	130	9.8	100	7850	510	両方向	170	

■モータ単体外形図

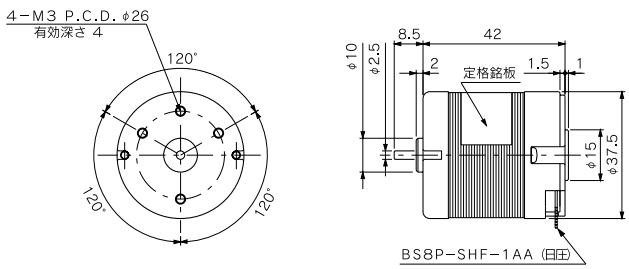

◎お問合せ＝ツカサ電工株式会社
大阪営業所：TEL.06-6889-1126 FAX.06-6305-1265
本社営業部：TEL.03-5340-0331 FAX.03-5340-0330
九州営業所：TEL.0986-38-7211 FAX.0986-27-5088
URL=http://www.tsukasa-d.co.jp/（外形図はDXFでダウンロードできます。）

■モータ単体負荷特性図

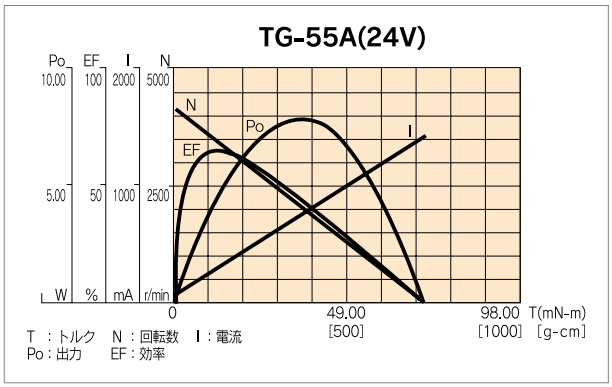

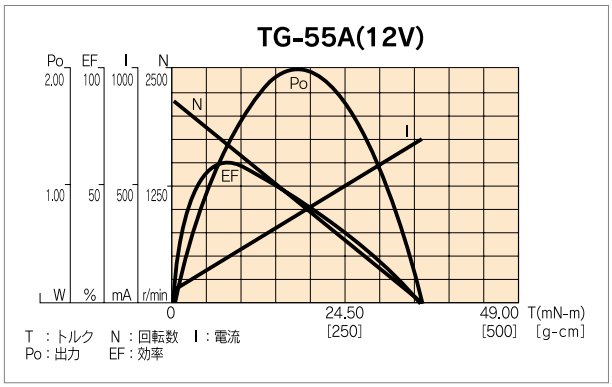

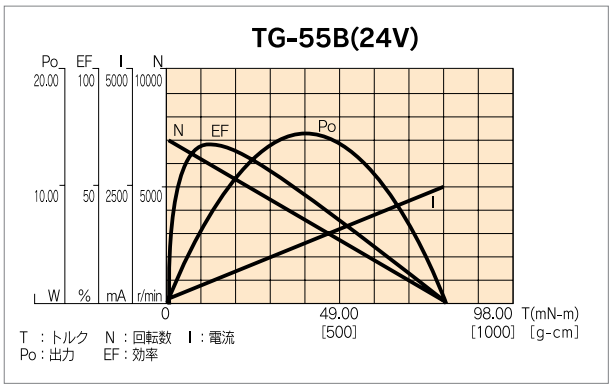

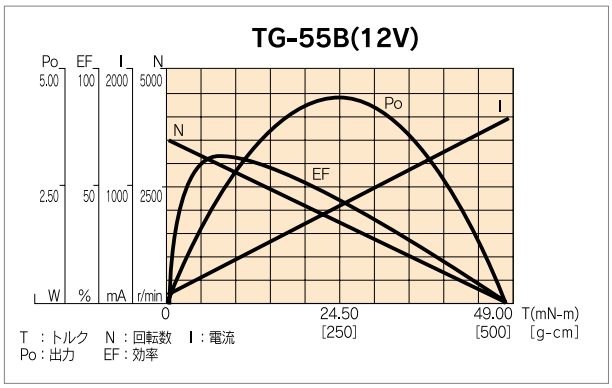

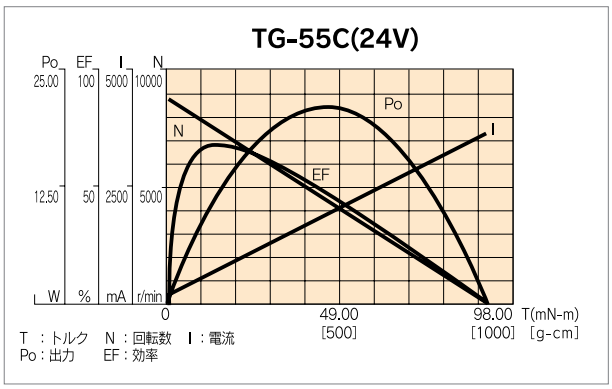

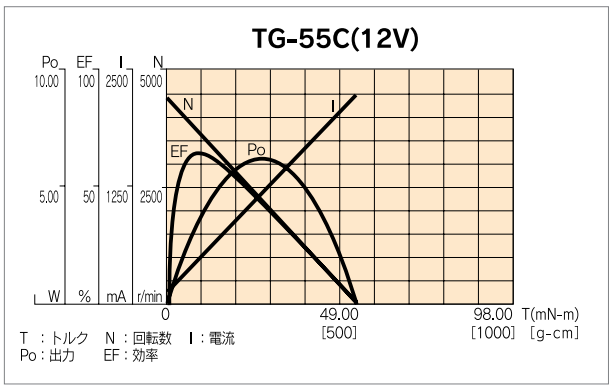

■モータ内部結線図

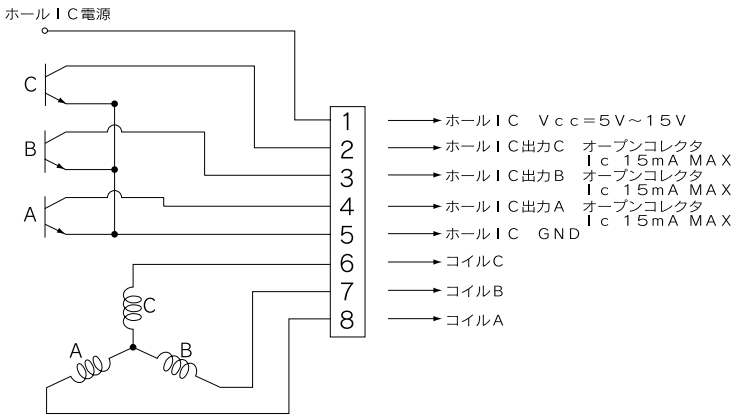

◎お問合せ＝ツカサ電工株式会社
大阪営業所：TEL.06-6889-1126 FAX.06-6305-1265
本社営業部：TEL.03-5340-0331 FAX.03-5340-0330
九州営業所：TEL.0986-38-7211 FAX.0986-27-5088
URL=http://www.tsukasa-d.co.jp/（外形図はDXFでダウンロードできます。）

SM

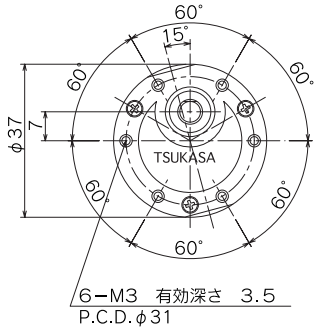

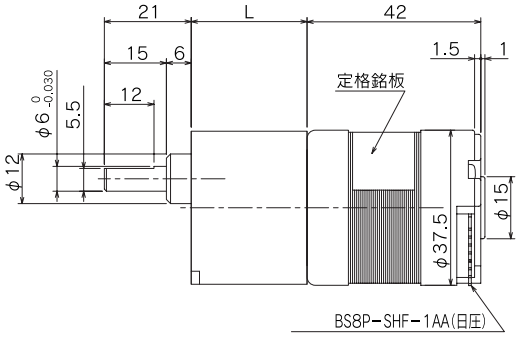

■ギヤドモータ（定格トルク／回転数一覧表）

型　式	減速比	1/5	1/10	1/15	1/18	1/25	1/30	1/36	1/50	1/60	1/75	1/100	1/120	1/150	1/200	1/250	1/300	1/500	1/750	1/1000
TG-55A-SM (12V)	回転数(r/min)	305	153	105	84.7	61.1	52.3	44.7	31.4	27.6	23.3	18.4	13.4	11.4	9	7.5	6.4	3.9	2.7	2
	トルク(mN-m)	39.2	78.4	98	127.4	176.4	196	196	294	294	294	294	588	588	588	588	588	588	588	588
	トルク(kg-cm)	0.4	0.8	1	1.3	1.8	2	2	3	3	3	3	6	6	6	6	6	6	6	6
TG-55B-SM (12V)	回転数(r/min)	473	253	158	133	105	91.8	69.7	55.1	47.6	39.5	30.7	23.3	19.4	15.2	12.4	10.5	6.5	4.4	3.3
	トルク(mN-m)	58.8	98	156.8	186.2	196	196	294	294	294	294	294	588	588	588	588	588	588	588	588
	トルク(kg-cm)	0.6	1	1.6	1.9	2	2	3	3	3	3	3	6	6	6	6	6	6	6	6
TG-55C-SM (12V)	回転数(r/min)	708	354	240	196	142	120	101	71.9	61.9	51.1	39.5	30.4	25.2	19.6	16	13.5	8.3	5.6	4.2
	トルク(mN-m)	39.2	78.4	98	127.4	176.4	196	196	294	294	294	294	588	588	588	588	588	588	588	588
	トルク(kg-cm)	0.4	0.8	1	1.3	1.8	2	2	3	3	3	3	6	6	6	6	6	6	6	6
TG-55A-SM (24V)	回転数(r/min)	591	339	203	179	139	119	93.6	71.6	61.1	50.1	38.5	30.2	24.8	19.1	15.5	13.1	8	5.4	4
	トルク(mN-m)	78.4	98	196	196	196	196	294	294	294	294	294	588	588	588	588	588	588	588	588
	トルク(kg-cm)	0.8	1	2	2	2	2	3	3	3	3	3	6	6	6	6	6	6	6	6
TG-55B-SM (24V)	回転数(r/min)	1120	581	374	313	237	203	161	122	104	84.6	64.7	51.2	41.9	32.1	26.1	21.9	13.3	9	6.8
	トルク(mN-m)	58.8	98	156.8	186.2	196	196	294	294	294	294	294	588	588	588	588	588	588	588	588
	トルク(kg-cm)	0.6	1	1.6	1.9	2	2	3	3	3	3	3	6	6	6	6	6	6	6	6
TG-55C-SM (24V)	回転数(r/min)	1541	770	518	428	308	259	218	155	132	107	82	65.3	53.3	40.8	33	27.7	16.8	11.3	8.5
	トルク(mN-m)	39.2	78.4	98	127.4	176.4	196	196	294	294	294	294	588	588	588	588	588	588	588	588
	トルク(kg-cm)	0.4	0.8	1	1.3	1.8	2	2	3	3	3	3	6	6	6	6	6	6	6	6

＊その他の減速比については、営業部までお問い合わせください。

■SMギヤ単体仕様

減速比	L (mm)	段　数	許容トルク (mN-m)	許容トルク (kg-cm)	質　量 (g)
1/5～1/10	23	2	98	1	100
1/12.5～1/30	25.5	3	196	2	105
1/36～1/100	28	4	294	3	110
1/120～1/300	30.5	5	588	6	115
1/360～1/1000	33	6	588	6	120

AM

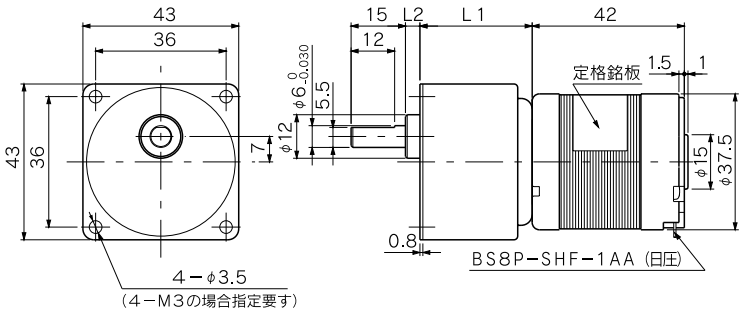

■ギヤドモータ（定格トルク／回転数一覧表）

型　式	減速比	1/5	1/10	1/15	1/18	1/25	1/30	1/36	1/50	1/60	1/75	1/100	1/120	1/150	1/200	1/250	1/300	1/500
TG-55A-AM (12V)	回転数(r/min)	305	153	105	84.7	61.1	52.3	43	31.4	26.4	20.9	15.2	13.2	11.3	8.8	7.3	6.2	3.9
	トルク(mN-m)	39.2	78.4	98	127.4	176.4	196	245	294	343	441	637	686	686	686	686	686	686
	トルク(kg-cm)	0.4	0.8	1	1.3	1.8	2	2.5	3	3.5	4.5	6.5	7	7	7	7	7	7
TG-55B-AM (12V)	回転数(r/min)	473	253	158	133	97.6	81.3	68.5	48.8	41.8	35.8	26.5	23.1	19.3	14.9	12.2	10.4	6.4
	トルク(mN-m)	58.8	98	156.8	186.2	245	294	343	441	490	490	686	686	686	686	686	686	686
	トルク(kg-cm)	0.6	1	1.6	1.9	2.5	3	3.5	4.5	5	5	7	7	7	7	7	7	7
TG-55C-AM (12V)	回転数(r/min)	708	354	240	196	142	120	99	71.9	60.2	47.9	35.4	30.1	25	19.2	15.8	13.3	8.3
	トルク(mN-m)	39.2	78.4	98	127.4	176.4	196	245	294	343	441	637	686	686	686	686	686	686
	トルク(kg-cm)	0.4	0.8	1	1.3	1.8	2	2.5	3	3.5	4.5	6.5	7	7	7	7	7	7
TG-55A-AM (24V)	回転数(r/min)	591	339	203	166	119	101	89.4	64.4	56.2	46.9	34.9	29.9	24.7	18.8	15.3	12.9	8
	トルク(mN-m)	78.4	98	196	245	343	392	392	490	490	490	686	686	686	686	686	686	686
	トルク(kg-cm)	0.8	1	2	2.5	3.5	4	4	5	5	5	7	7	7	7	7	7	7
TG-55B-AM (24V)	回転数(r/min)	1120	581	374	313	228	190	159	114	96.4	80	59.5	50.9	41.7	31.8	25.8	21.7	11.3
	トルク(mN-m)	58.8	98	156.8	186.2	245	294	343	441	490	490	686	686	686	686	686	686	686
	トルク(kg-cm)	0.6	1	1.6	1.9	2.5	3	3.5	4.5	5	5	7	7	7	7	7	7	7
TG-55C-AM (24V)	回転数(r/min)	1541	770	518	428	308	259	215	155	130	104	77	65	53.1	40.4	32.7	27.5	16.8
	トルク(mN-m)	39.2	78.4	98	127.4	176.4	196	245	294	343	441	637	686	686	686	686	686	686
	トルク(kg-cm)	0.4	0.8	1	1.3	1.8	2	2.5	3	3.5	4.5	6.5	7	7	7	7	7	7

＊その他の減速比については、営業部までお問い合わせください。

■AMギヤ単体仕様

減速比	L1 (mm)	L2 (mm)	段　数	許容トルク (mN-m)	許容トルク (kg-cm)	質　量 (g)
1/5〜1/10	26	4	2	98	1	110
1/12.5〜1/18	26	6.5	3	343	3.5	115
1/25〜1/36	26	6.5	3	392	4	115
1/50〜1/75	31	4	4	490	5	115
1/90〜1/150	31	4	4	686	7	115
1/180〜1/500	31	6.5	5	686	7	120

◎お問合せ＝ツカサ電工株式会社　本社営業部：TEL.03-5340-0331 FAX.03-5340-0330
大阪営業所：TEL.06-6889-1126 FAX.06-6305-1265　九州営業所：TEL.0986-38-7211 FAX.0986-27-5088
URL=http://www.tsukasa-d.co.jp/（外形図はDXFでダウンロードできます。）

KU(KUP)

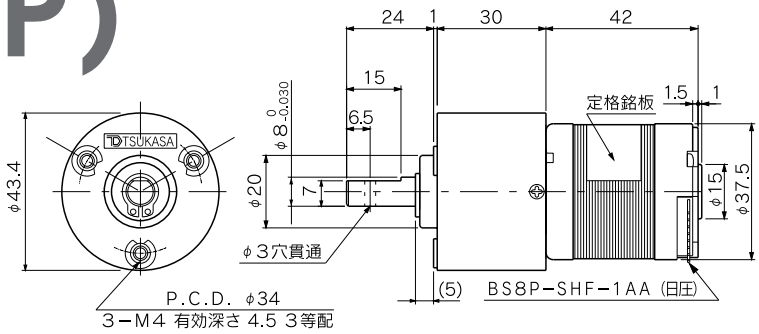

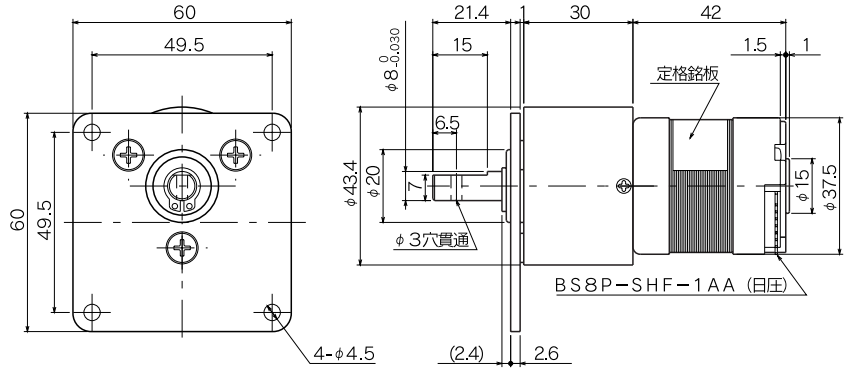

■ギヤドモータ（定格トルク／回転数一覧表）

型　式	減速比	1/24	1/75	1/96	1/144	1/216
TG-55A-KU (12V)	回転数(r/min)	63.9	20.3	15.8	10.7	7.9
	トルク(mN-m)	176.4	490	637	931	980
	トルク(kg-cm)	1.8	5	6.5	9.5	10
TG-55B-KU (12V)	回転数(r/min)	102	31.5	24.8	18.6	13.5
	トルク(mN-m)	245	735	931	980	980
	トルク(kg-cm)	2.5	7.5	9.5	10	10
TG-55C-KU (12V)	回転数(r/min)	148	47	36.8	24.7	17.5
	トルク(mN-m)	176.4	490	637	931	980
	トルク(kg-cm)	1.8	5	6.5	9.5	10
TG-55A-KU (24V)	回転数(r/min)	125	39.4	33.5	24.4	17.2
	トルク(mN-m)	343	980	980	980	980
	トルク(kg-cm)	3.5	10	10	10	10
TG-55B-KU (24V)	回転数(r/min)	238	74.5	58.6	41.6	29.1
	トルク(mN-m)	245	735	931	980	980
	トルク(kg-cm)	2.5	7.5	9.5	10	10
TG-55C-KU (24V)	回転数(r/min)	322	102	80.2	53.6	37
	トルク(mN-m)	176.4	490	637	931	980
	トルク(kg-cm)	1.8	5	6.5	9.5	10

■KUギヤ単体仕様

減速比	段　数	許容トルク (mN-m)	許容トルク (kg-cm)	質　量 (g)
1/24	2	980	10	135
1/75	3	980	10	135
1/96	3	980	10	135
1/144	3	980	10	135
1/216	3	980	10	135

AP

（HCタイプ）

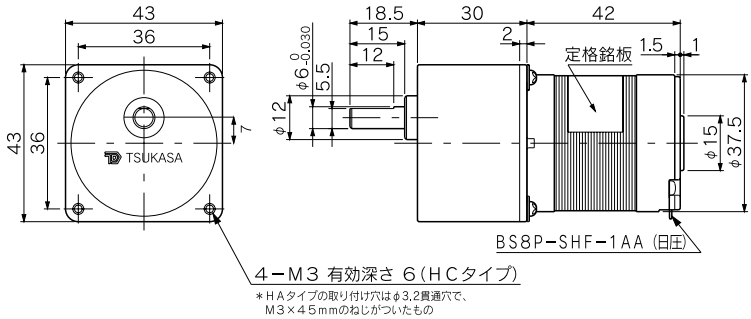

■ギヤドモータ（定格トルク／回転数一覧表）

型　式	減速比	1/6	1/8	1/13	1/16	1/20	1/27	1/32	1/43	1/53	1/67	1/81	1/89	1/108	1/133
TG-55A-AP (12V)	回転数(r/min)	271	191	119	98	78.4	57.5	49.8	36.7	30.4	23.5	19.2	17.5	14.2	11.5
	トルク(mN-m)	39.2	58.8	88.2	107.8	137.2	186.2	196	245	294	392	490	539	686	833
	トルク(kg-cm)	0.4	0.6	0.9	1.1	1.4	1.9	2	2.5	3	4	5	5.5	7	8.5
TG-55B-AP (12V)	回転数(r/min)	399	285	182	150	124	93.7	73.1	55.7	45.4	35.4	29.8	26.8	22.4	19.5
	トルク(mN-m)	68.6	98	137.2	166.6	196	245	343	392	490	637	735	833	980	980
	トルク(kg-cm)	0.7	1	1.4	1.7	2	2.5	3.5	4	5	6.5	7.5	8.5	10	10
TG-55C-AP (12V)	回転数(r/min)	611	437	274	226	182	133	113	83.6	69.1	53.9	44.2	40.2	32.8	26.6
	トルク(mN-m)	39.2	58.8	88.2	107.8	137.2	186.2	196	245	294	392	490	539	686	833
	トルク(kg-cm)	0.4	0.6	0.9	1.1	1.4	1.9	2	2.5	3	4	5	5.5	7	8.5
TG-55A-AP (24V)	回転数(r/min)	505	392	231	196	158	115	92.6	68.7	57.3	44.6	37.2	35	30.5	25.8
	トルク(mN-m)	88.2	98	176.4	196	245	343	441	539	637	833	980	980	980	980
	トルク(kg-cm)	0.9	1	1.8	2	2.5	3.5	4.5	5.5	6.5	8.5	10	10	10	10
TG-55B-AP (24V)	回転数(r/min)	939	677	431	356	291	216	173	131	107	84	70	63.2	52.5	44.2
	トルク(mN-m)	68.6	98	137.2	166.6	196	245	343	392	490	637	735	833	980	980
	トルク(kg-cm)	0.7	1	1.4	1.7	2	2.5	3.5	4	5	6.5	7.5	8.5	10	10
TG-55C-AP (24V)	回転数(r/min)	1310	944	595	491	395	289	242	180	149	117	95.9	87.1	71.5	57.9
	トルク(mN-m)	39.2	58.8	88.2	107.8	137.2	186.2	196	245	294	392	490	539	686	833
	トルク(kg-cm)	0.4	0.6	0.9	1.1	1.4	1.9	2	2.5	3	4	5	5.5	7	8.5

■APギヤ単体仕様

減速比	段　数	許容トルク (mN-m)	許容トルク (kg-cm)	質　量 (g)
1/6～1/8	2	98	1	205
1/13～1/16	3	196	2	220
1/20	3	245	2.5	220
1/27	3	343	3.5	220
1/32	3	441	4.5	220
1/43	4	539	5.5	235
1/53	4	637	6.5	235
1/67	4	833	8.5	235
1/81～1/133	4	980	10	235

◎お問合せ＝ツカサ電工株式会社　本社営業部：TEL.03-5340-0331 FAX.03-5340-0330
大阪営業所：TEL.06-6889-1126 FAX.06-6305-1265　九州営業所：TEL.0986-38-7211 FAX.0986-27-5088
URL=http://www.tsukasa-d.co.jp/（外形図はDXFでダウンロードできます。）

BE

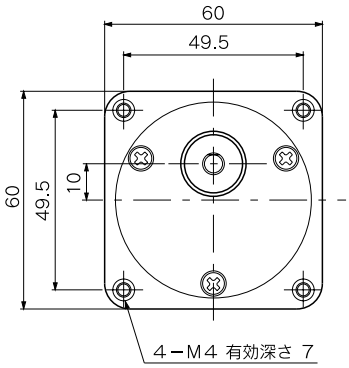

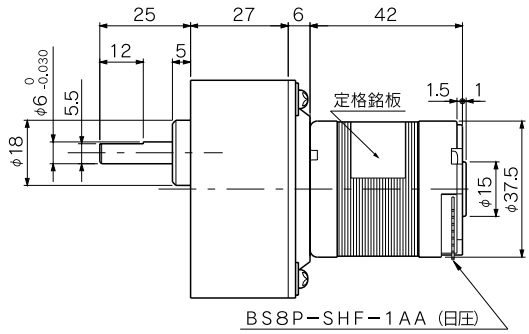

■ギヤドモータ（定格トルク／回転数一覧表）

型　式	減速比	1/5	1/10	1/12.5	1/15	1/18	1/25	1/30	1/50	1/75	1/100	1/150	1/200	1/300	1/500	1/750	1/1000
TG-55A-BE (12V)	回転数(r/min)	338	153	122	105	84.7	64	52.3	30.8	20.9	15.2	10.3	8.3	5.9	3.8	2.6	2
	トルク(mN-m)	29.4	78.4	98	98	127.4	137.2	196	343	441	637	931	980	980	980	980	980
	トルク(kg-cm)	0.3	0.8	1	1	1.3	1.7	2	3.5	4.5	6.5	9.5	10	10	10	10	10
TG-55B-BE (12V)	回転数(r/min)	512	236	189	158	133	100	81.3	48.8	32.1	23.9	17.9	14.3	9.9	6.3	4.3	3.2
	トルク(mN-m)	49	117.6	147	156.8	186.2	245	294	490	686	931	980	980	980	980	980	980
	トルク(kg-cm)	0.5	1.2	1.5	1.6	1.9	2.5	3	5	7	9.5	10	10	10	10	10	10
TG-55C-BE (12V)	回転数(r/min)	756	354	283	240	196	148	120	71.2	47.9	35.4	23.7	18.6	12.8	8	5.5	4.1
	トルク(mN-m)	29.4	78.4	98	98	127.4	166.6	196	343	441	637	931	980	980	980	980	980
	トルク(kg-cm)	0.3	0.8	1	1	1.3	1.7	2	3.5	4.5	6.5	9.5	10	10	10	10	10
TG-55A-BE (24V)	回転数(r/min)	627	295	236	203	166	129	101	59.7	39.7	32.2	23.5	18.3	12.5	7.8	5.3	4
	トルク(mN-m)	68.6	156.8	196	196	245	294	392	686	931	980	980	980	980	980	980	980
	トルク(kg-cm)	0.7	1.6	2	2	2.5	3	4	7	9.5	10	10	10	10	10	10	10
TG-55B-BE (24V)	回転数(r/min)	1178	560	448	374	313	235	190	114	75.4	56.3	40	31.1	21.1	13	8.8	6.7
	トルク(mN-m)	49	117.6	147	156.8	186.2	245	294	490	686	931	980	980	980	980	980	980
	トルク(kg-cm)	0.5	1.2	1.5	1.6	1.9	2.5	3	5	7	9.5	10	10	10	10	10	10
TG-55C-BE (24V)	回転数(r/min)	1610	770	616	518	428	322	259	155	104	77	51.5	39.6	26.8	16.5	11.1	8.4
	トルク(mN-m)	29.4	78.4	98	98	127.4	166.6	196	343	441	637	931	980	980	980	980	980
	トルク(kg-cm)	0.3	0.8	1	1	1.3	1.7	2	3.5	4.5	6.5	9.5	10	10	10	10	10

＊その他の減速比については、営業部までお問い合わせください。

■BEギヤ単体仕様

減速比	段　数	許容トルク (mN-m)	許容トルク (kg-cm)	質　量 (g)
1/3～1/12.5	2	980	10	255
1/15～1/60	3	980	10	270
1/75～1/250	4	980	10	285
1/300～1/1000	5	980	10	300