(1.9～3.9W) 正逆転切り換え可能、ドライバ内蔵。

TG-58

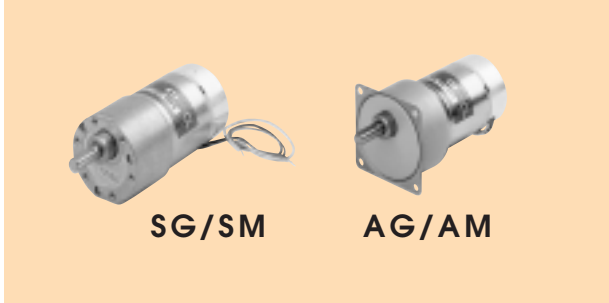

●主な使用例

- 楽器
- ゲーム機
- 医療機器
- レーザープリンタ
- 発券機
- ATM

＊制御方法についてはホームページをご覧ください。
URL=http://www.tsukasa-d.co.jp/

■モータ単体負荷特性図

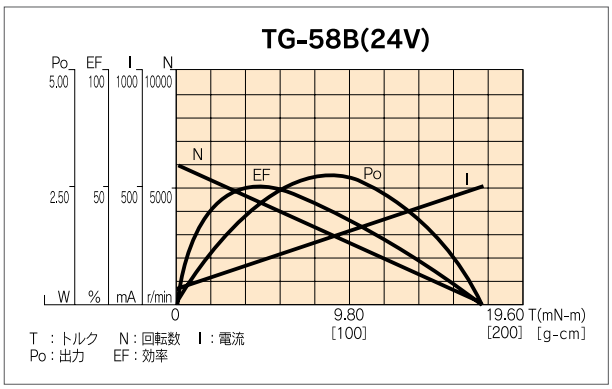

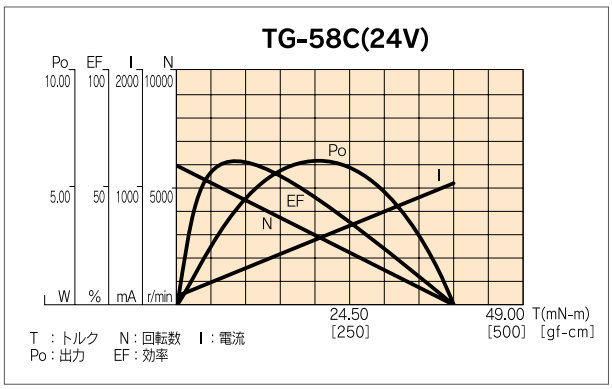

■モータ単体仕様

機種名	定格電圧 (V)	無負荷回転数 (r/min)	無負荷電流 (mA)	定格トルク (mN-m)	定格トルク (g-cm)	定格回転数 (r/min)	定格電流 (mA)	回転方向	質　量 (g)	備　考
TG-58B	24	6000	60	3.92	40	4650	160	両方向	100	
TG-58C	24	6000	80	7.84	80	4800	280	両方向	100	

■モータ単体外形図

TG-58B

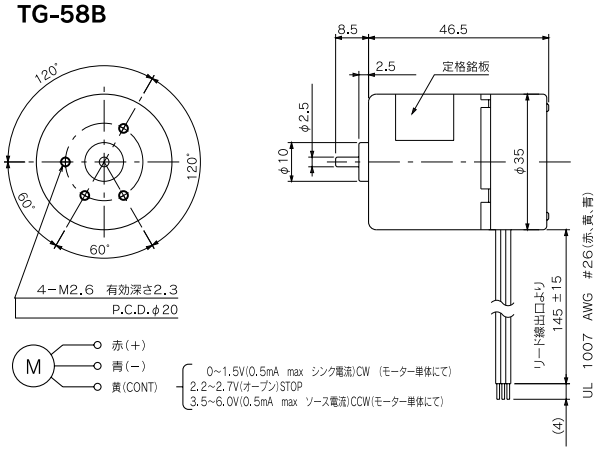

反転させる時は、必ず一時停止させてからにしてください。(100ms以上OFFさせてください)

TG-58C

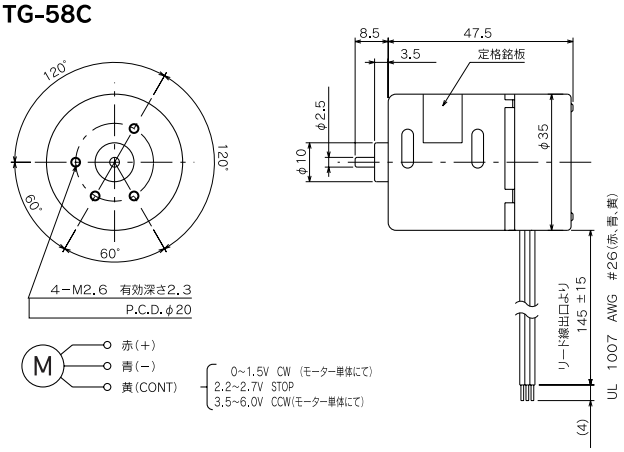

反転させる時は、必ず一時停止させてからにしてください。(100ms以上OFFさせてください)

◎お問合せ＝ツカサ電工株式会社
本社営業部：TEL.03-5340-0331 FAX.03-5340-0330
大阪営業所：TEL.06-6889-1126 FAX.06-6305-1265
九州営業所：TEL.0986-38-7211 FAX.0986-27-5088
URL=http://www.tsukasa-d.co.jp/ (外形図はDXFでダウンロードできます。)

SG/SM

TG-58B

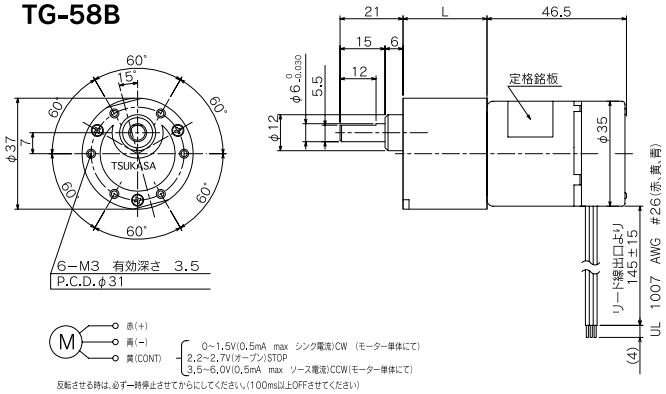

TG-58C

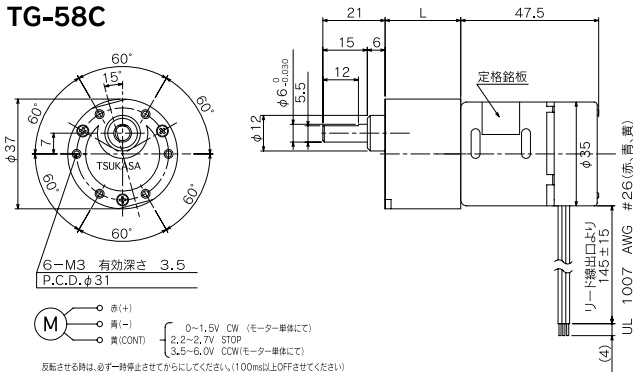

■ギヤドモータ（定格トルク／回転数一覧表）

型　式	減速比	1/5	1/10	1/15	1/18	1/25	1/30	1/36	1/50	1/60	1/75	1/100	1/120	1/150	1/200	1/250	1/300	1/500	1/750	1/1000	1/1500
TG-58B-SG (24V)	回転数(r/min)	1013	466	311	257	184	156	128	91.4	77	61.4	46.2	39.3	30.5	23.1	18.6	15.9	10.3	7.2	5.5	3.7
	トルク(mN-m)	9.8	29.4	39.2	49	68.6	78.4	88.2	127.4	147	186.2	245	245	343	441	539	588	588	588	588	588
	トルク(kg-cm)	0.1	0.3	0.4	0.5	0.7	0.8	0.9	1.3	1.5	1.9	2.5	2.5	3.5	4.5	5.5	6	6	6	6	6
TG-58C-SG (24V)	回転数(r/min)	958	479	320	264	190	158	132	95.2	79.3	66.4	52.1	39.5	32.6	25.7	21.1	17.9	11.1	7.5	5.7	3.8
	トルク(mN-m)	29.4	58.8	78.4	98	137.2	166.6	176.4	245	294	294	294	539	588	588	588	588	588	588	588	588
	トルク(kg-cm)	0.3	0.6	0.8	1	1.4	1.7	1.8	2.5	3	3	3	5.5	6	6	6	6	6	6	6	6

＊その他の減速比については、営業部までお問い合わせください。

■SGギヤ単体仕様

減速比	L (mm)	段　数	許容トルク (mN-m)	許容トルク (kg-cm)	質　量 (g)
1/5～1/10	20.5	2	98	1	100
1/12.5～1/30	23	3	196	2	105
1/36～1/100	25.5	4	294	3	110
1/120～1/300	28	5	588	6	115
1/360～1/1000	30.5	6	588	6	120
1/1500～1/3000	33	7	588	6	125

■ギヤドモータ（定格トルク／回転数一覧表）

型　式	減速比	1/5	1/10	1/15	1/18	1/25	1/30	1/36	1/50	1/60	1/75	1/100	1/120	1/150	1/200	1/250	1/300	1/500
TG-58B-SM (24V)	回転数(r/min)	1013	466	311	257	184	156	128	91.4	77	61.4	46.2	39.3	30.5	23.1	18.6	15.9	10.3
	トルク(mN-m)	9.8	29.4	39.2	49	68.6	78.4	88.2	127.4	147	186.2	245	245	343	441	539	588	588
	トルク(kg-cm)	0.1	0.3	0.4	0.5	0.7	0.8	0.9	1.3	1.5	1.9	2.5	2.5	3.5	4.5	5.5	6	6
TG-58C-SM (24V)	回転数(r/min)	958	479	320	264	190	158	132	95.2	79.3	66.4	52.1	39.5	32.6	25.7	21.1	17.9	11.1
	トルク(mN-m)	29.4	58.8	78.4	98	137.2	166.6	176.4	245	294	294	294	539	588	588	588	588	588
	トルク(kg-cm)	0.3	0.6	0.8	1	1.4	1.7	1.8	2.5	3	3	3	5.5	6	6	6	6	6

＊その他の減速比については、営業部までお問い合わせください。

■SMギヤ単体仕様

減速比	L (mm)	段　数	許容トルク (mN-m)	許容トルク (kg-cm)	質　量 (g)
1/5～1/10	23	2	98	1	100
1/12.5～1/30	25.5	3	196	2	105
1/36～1/100	28	4	294	3	110
1/120～1/300	30.5	5	588	6	115
1/360～1/1000	33	6	588	6	120

◎お問合せ＝ツカサ電工株式会社
本社営業部：TEL.03-5340-0331 FAX.03-5340-0330
大阪営業所：TEL.06-6889-1126 FAX.06-6305-1265
九州営業所：TEL.0986-38-7211 FAX.0986-27-5088
URL=http://www.tsukasa-d.co.jp/（外形図はDXFでダウンロードできます。）

AG/AM

TG-58B

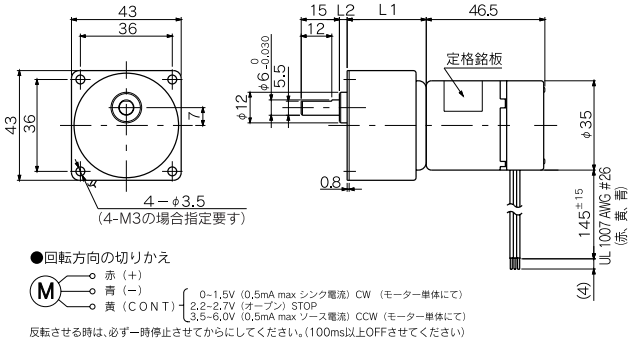

TG-58C

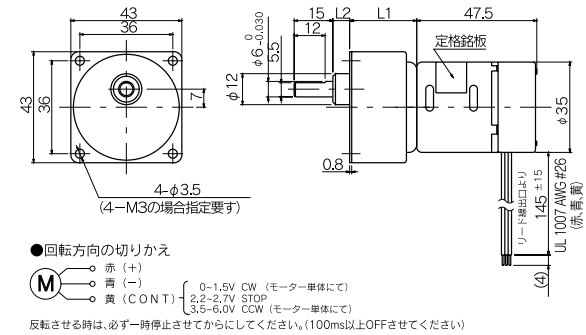

■ギヤドモータ（定格トルク／回転数一覧表）

型　式	減速比	1/5	1/10	1/15	1/18	1/25	1/30	1/36	1/50	1/60	1/75	1/100	1/120	1/150	1/200	1/250	1/300	1/500	1/750	1/1000	1/1500
TG-58B-AG (24V)	回転数(r/min)	1013	466	311	257	184	156	128	91.4	77	61.4	46.2	39.3	30.5	23.1	18.6	15.9	10.3	7.2	5.5	3.7
	トルク(mN-m)	9.8	29.4	39.2	49	68.6	78.4	88.2	127.4	147	186.2	245	245	343	441	539	588	588	588	588	588
	トルク(kg-cm)	0.1	0.3	0.4	0.5	0.7	0.8	0.9	1.3	1.5	1.9	2.5	2.5	3.5	4.5	5.5	6	6	6	6	6
TG-58C-AG (24V)	回転数(r/min)	958	479	320	264	190	158	132	95.2	79.3	66.4	52.1	39.5	32.6	25.7	21.1	17.9	11.1	7.5	5.7	3.8
	トルク(mN-m)	29.4	58.8	78.4	98	137.2	166.6	176.4	245	294	294	294	539	588	588	588	588	588	588	588	588
	トルク(kg-cm)	0.3	0.6	0.8	1	1.4	1.7	1.8	2.5	3	3	3	5.5	6	6	6	6	6	6	6	6

＊その他の減速比については、営業部までお問い合わせください。

■AGギヤ単体仕様

減速比	L1 (mm)	L2 (mm)	段　数	許容トルク (mN-m)	許容トルク (kg-cm)	質　量 (g)
1/5～1/10	26	0.5	2	98	1	90
1/12.5～1/30	26	3	3	196	2	95
1/36～1/100	26	5.5	4	294	3	100
1/120～1/300	31	3	5	588	6	105
1/360～1/1000	31	5.5	6	588	6	110
1/1500～1/3000	31	8	7	588	6	115

■ギヤドモータ（定格トルク／回転数一覧表）

型　式	減速比	1/5	1/10	1/15	1/18	1/25	1/30	1/36	1/50	1/60	1/75	1/100	1/120	1/150	1/200	1/250	1/300	1/500
TG-58B-AM (24V)	回転数(r/min)	1013	466	311	257	184	156	128	91.4	77	61.4	46.2	38.5	31.4	23.1	18.6	15.2	10.2
	トルク(mN-m)	9.8	29.4	39.2	49	68.6	78.4	98	127.4	147	186.2	245	294	343	441	539	686	686
	トルク(kg-cm)	0.1	0.3	0.4	0.5	0.7	0.8	1	1.3	1.5	1.9	2.5	3	3.5	4.5	5.5	7	7
TG-58C-AM (24V)	回転数(r/min)	958	479	320	264	190	158	132	95.2	79.3	64.5	47.6	39.7	32.2	25	20.7	17.7	11.1
	トルク(mN-m)	29.4	58.8	78.4	98	137.2	166.6	196	245	294	343	490	588	686	686	686	686	686
	トルク(kg-cm)	0.3	0.6	0.8	1	1.4	1.7	2	2.5	3	3.5	5	6	7	7	7	7	7

＊その他の減速比については、営業部までお問い合わせください。

■AMギヤ単体仕様

減速比	L1 (mm)	L2 (mm)	段　数	許容トルク (mN-m)	許容トルク (kg-cm)	質　量 (g)
1/5～1/10	26	4	2	98	1	110
1/12.5～1/18	26	6.5	3	343	3.5	115
1/25～1/36	26	6.5	3	392	4	115
1/50～1/75	31	4	4	490	5	115
1/90～1/150	31	4	4	686	7	115
1/180～1/500	31	6.5	5	686	7	120

◎お問合せ＝ツカサ電工株式会社　本社営業部：TEL.03-5340-0331 FAX.03-5340-0330
大阪営業所：TEL.06-6889-1126 FAX.06-6305-1265　九州営業所：TEL.0986-38-7211 FAX.0986-27-5088
URL=http://www.tsukasa-d.co.jp/（外形図はDXFでダウンロードできます。）