コインホッパー

VL-2

製造元：ジャイコ株式会社

高速払出しと長寿命を実現した高性能ホッパー。
幅広い用途にご使用いただけます。

■特徴
- 高性能ギヤドモータの搭載で高速払出し、高トルクが可能
- φ18～φ31までのあらゆるコインに対応
- ホッパー駆動に最適なDCギヤドモータを搭載し長寿命化
- シンプルな構造と焼結ディスクで高い信頼性と耐久性を実現
- コイン検知には、ゴミやホコリに強い磁気センサを使用し正確なカウントを実現

■仕様
- コインサイズ：外径φ18～φ31、厚み1.2mm～3.1mm
- 最大収納枚数：約500枚（10円、100円硬貨）
- 払出しスピード：最大約50枚～800枚／分（10円、100円硬貨）
- モータ定格電圧：VL-2 DC24V（DC電源）
- 質　　量：約1.3kg
- 停止基板付

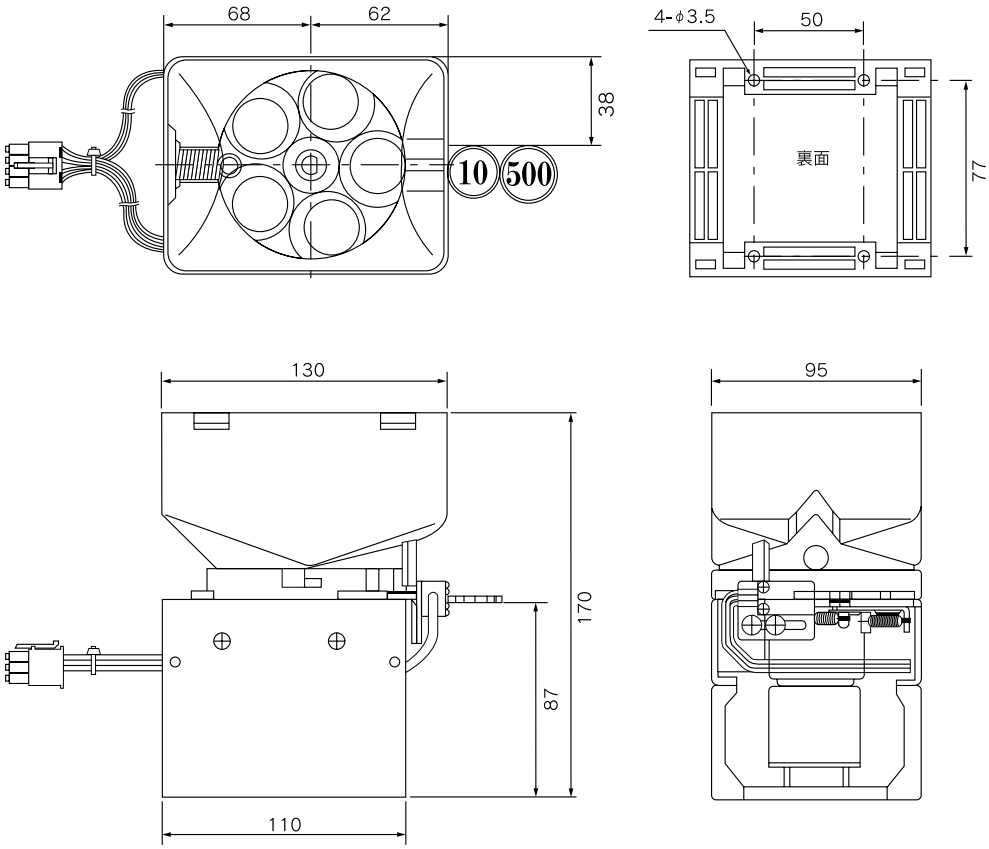

◎お問合せ＝ツカサ電工株式会社
本社営業部：TEL.03-5340-0331 FAX.03-5340-0330
大阪営業所：TEL.06-6889-1126 FAX.06-6305-1265
九州営業所：TEL.0986-38-7211 FAX.0986-27-5088
URL=http://www.tsukasa-d.co.jp/（外形図はDXFでダウンロードできます。）