コインホッパー

VL-5

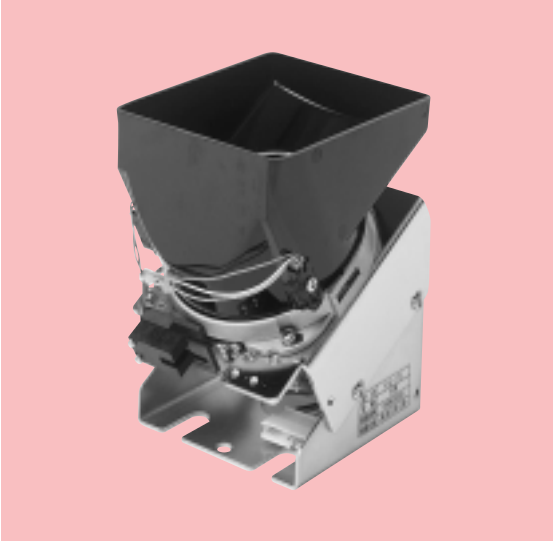

製造元：ジャイコ株式会社

斜め払出し型コインホッパー

●特徴

- あらゆるコインに対応
- 斜め払出し型を実現
- 250枚～400枚まで収納可能
- コイン検知には、磁気センサーを使用し正確なカウントを実現

●仕様

- コインサイズ：外径φ21、φ22.6、φ23.5、φ26.5
- 最大収納枚数：約400枚（50円硬貨）
- 払出しスピード：最大約560枚／分（10円、50円、100円硬貨）
- モータ定格電圧：DC24V
- 質　　量：約1.3kg
- 停止基板付

■外形図

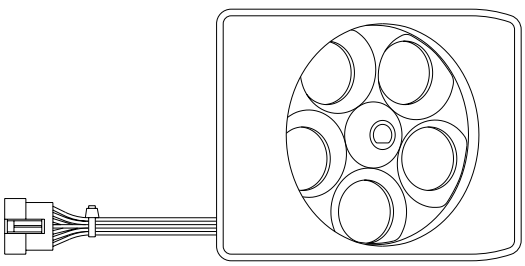

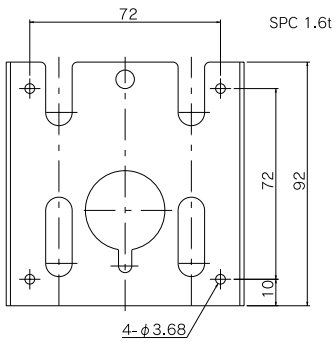

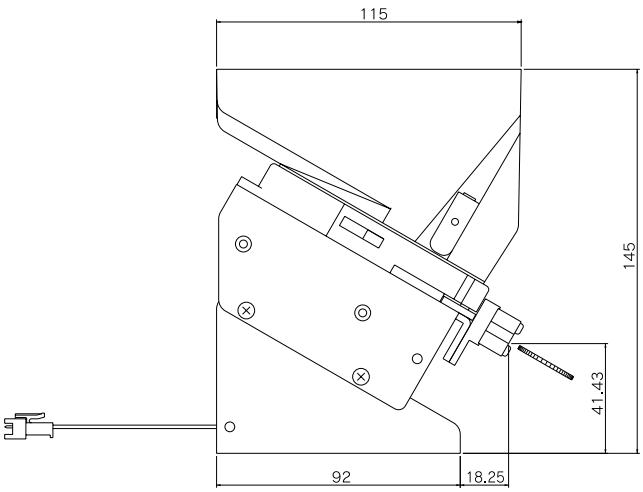

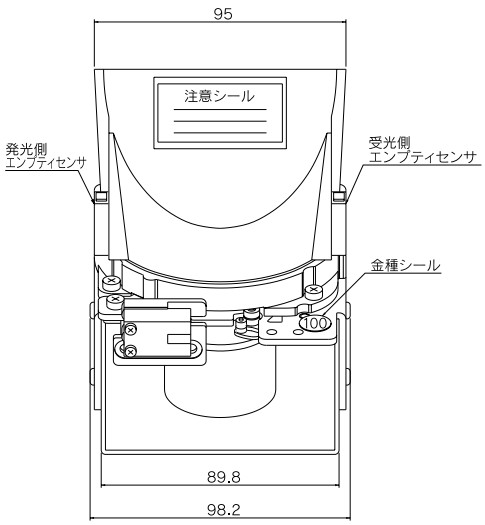

◎お問合せ＝ツカサ電工株式会社
本社営業部：TEL.03-5340-0331 FAX.03-5340-0330
大阪営業所：TEL.06-6889-1126 FAX.06-6305-1265
九州営業所：TEL.0986-38-7211 FAX.0986-27-5088
URL=http://www.tsukasa-d.co.jp/（外形図はDXFでダウンロードできます。）