コインホッパー

VL-7

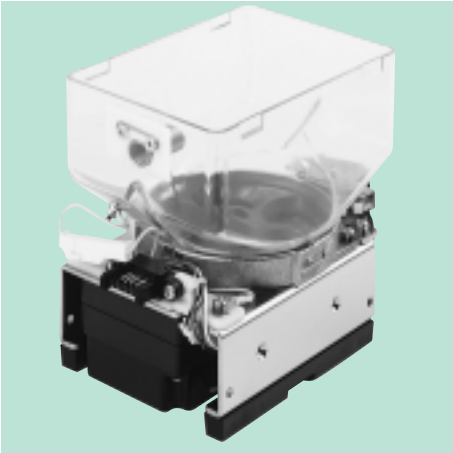

製造元：ジャイコ株式会社

ミニサイズで、φ20～φ31までのあらゆるコインに対応。
釣銭機等に最適です。

●特徴
- φ20～φ31までのあらゆるコインに対応
- ホッパー用に開発したモータの搭載で、コンパクトサイズを実現
- 小型サイズながら、多収納（10円、100円硬貨で約500枚）
- シンプルな構造で高い信頼性
- ディスクは摩耗に強く、耐久性に優れた焼結ディスクを採用
- コイン検知には、磁気センサー、フォトセンサーのどちらでも選択できます。

●仕様
- コインサイズ：外径φ20～φ31、厚み1.2mm～2.2mm
- 最大収納枚数：約500枚（10円、100円硬貨）
- 払出しスピード：最大約610枚／分（10円、100円硬貨）
- モータ定格電圧：DC24V
- 質　　量：約1.3kg
- 停止基板はオプション

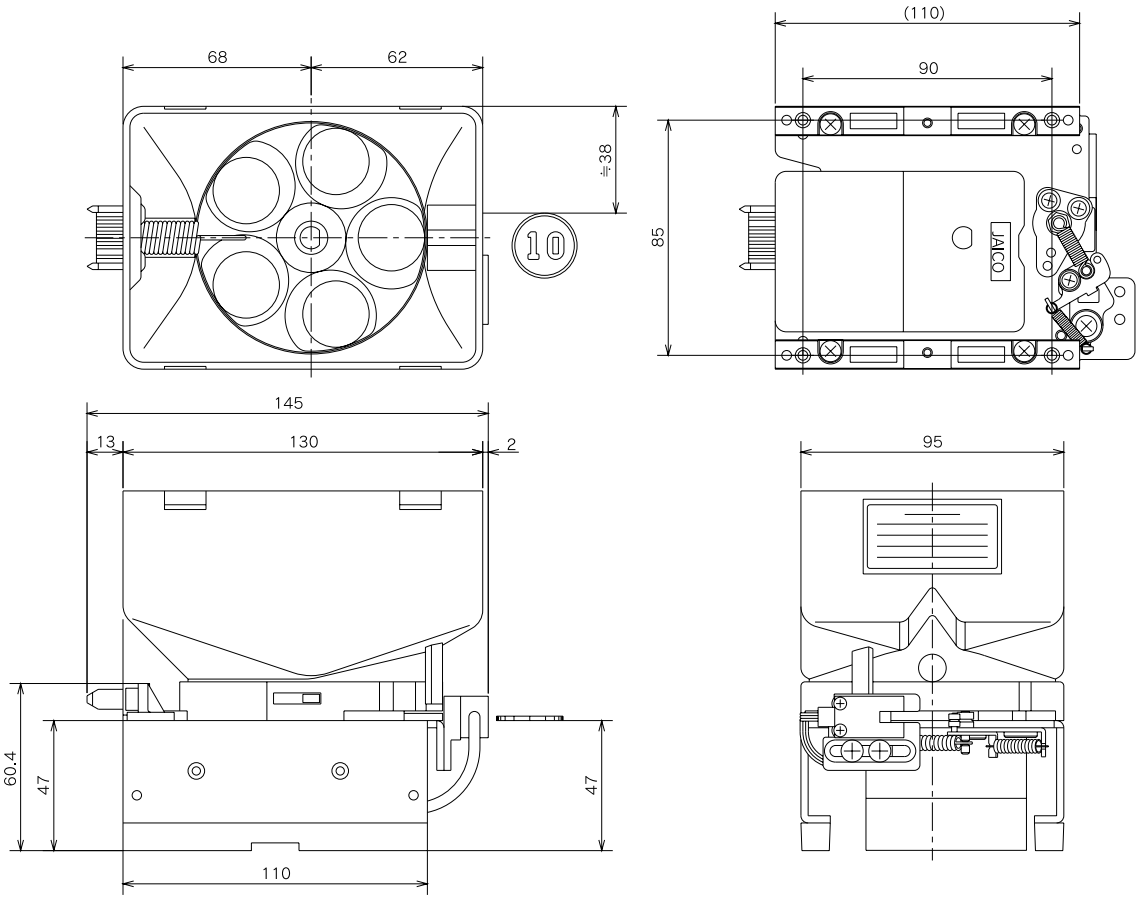

◎お問合せ＝ツカサ電工株式会社
本社営業部：TEL.03-5340-0331 FAX.03-5340-0330
大阪営業所：TEL.06-6889-1126 FAX.06-6305-1265
九州営業所：TEL.0986-38-7211 FAX.0986-27-5088
URL=http://www.tsukasa-d.co.jp/（外形図はDXFでダウンロードできます。）